S3

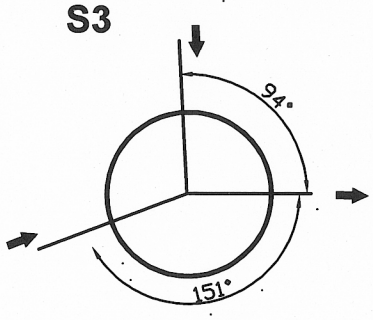

S4

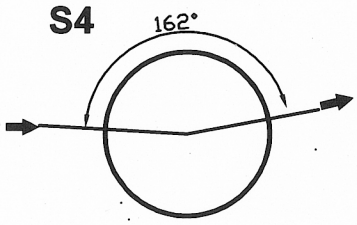

S2

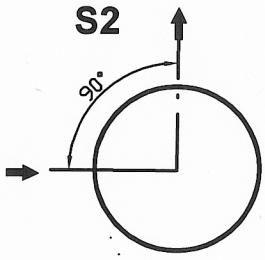

S5 Ø600

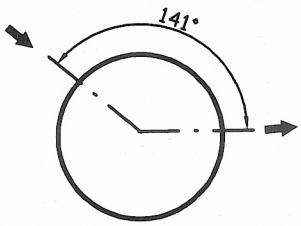

S6

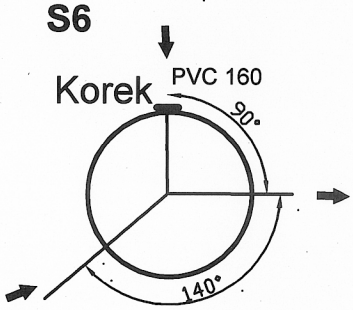

S7

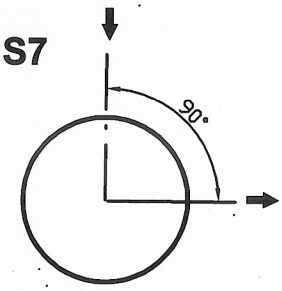

S8

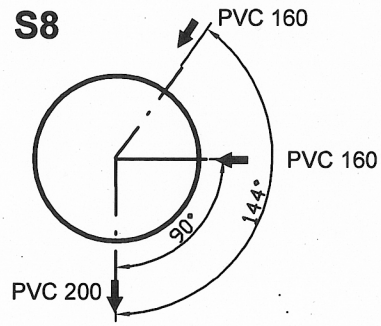

Nieopisane kinety DN 200
Studnie DN 1200
S5 Ø 600

S9

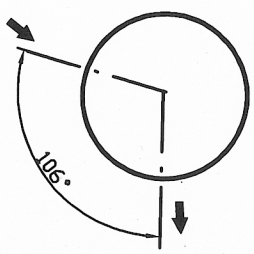

OBIEKT: ADRES: INWESTOR:	Sieć wodociągowa i kanalizacji sanitarnej Legnica ul. Sierocińska LPWiK S.A. 59-220 Legnica ul. Nowodworska 1	Branża: Sanitarna
TYTUŁ RYSUNKU :	Schematy kinet w studniach	DT. 545/18
PROJEKTANT	mgr inż. Ewa Borecka uprawnienia bud. do projektowania w specjalności instalacyjno-inżynieryjnej w zakresie sieci i instalacji sanitarnych nr ewid. 8/85/Lw , 128/90/Lw	Data: 28.09.2018 r. Skala
SPRAWDZ.	mgr inż. Krzysztof Borecki uprawnienia bud. do projektowania w specjalności instalacyjno-inżynieryjnej w zakresie sieci i instalacji sanitarnych nr ewid. 29/83/Lw , 129/90/Lw	rys. nr 10